DRYLIGHT

MASIERO

DRYLIGHT

MASIERO

DRYLIGHT

design by Masiero Lab

Drylight è la magia della luce da esterni firmata Masiero.
Drylight è l'esclusiva linea brevettata Masiero che riproduce gli iconici lampadari veneziani per uso esterno.

Drylight is the magic of outdoor lighting signed by Masiero.
Drylight is an exclusive patented Masiero line reproducing the iconic Venetian chandelier for outdoor use.

DRYLIGHT

TECNOLOGIA DRYLIGHT CON PROTEZIONE IP65: SICUREZZA TOTALE IN OGNI CONDIZIONE CLIMATICA.

DRYLIGHT è il cuore della tecnologia di questo affascinante progetto di stile. È frutto di anni di ricerca del reparto R&D Masiero che è riuscito a sviluppare una tecnologia che risponde in maniera efficiente e definitiva a tre problematiche che fino ad oggi sembravano insormontabili:

- Protezione contro la penetrazione dell'acqua e della polvere, resistente alla corrosione
- Resistenza alle sollecitazione, al vento ed agli urti
- Leggerezza, modularità e semplicità di installazione

La tecnologia DRYLIGHT, brevetto industriale depositato, permette a MASIERO di offrire una linea completa di prodotti per l'illuminazione OUTDOOR con grado di protezione IP65.
Grazie a questa tecnologia è oggi possibile allestire qualsiasi ambiente all'aperto con lampadari in stile.

DRYLIGHT TECHNOLOGY WITH IP65 PROTECTION LEVEL: COMPLETE SAFETY IN ANY WEATHER CONDITIONS.

DRYLIGHT is the heart of the technology behind this fascinating style project. It is the result of years of research carried out by Masiero's R&D department, which has succeeded in developing a technology that has effectively and definitively resolved three problems, which up to now appeared to be unsolvable:

- Protection against water and dust, corrosion resistant
- Resistance to stress, wind and other impacts
- Lightness, modularity and easy installation

DRYLIGHT technology, a filed industrial patent, permits MASIERO to offer a complete line of OUTDOOR lighting products with an IP65 protection level. Thanks to this technology, it is now possible to fit any outdoor environment with Venetian style chandeliers, with the same safety as a regular outdoor light.

CARATTERISTICHE/FEATURES

LINEA DRYLIGHT IP65

Totale protezione contro l'acqua.

LINE DRYLIGHT IP65

Total protection against water.

ILLUMINAZIONE A LUCE LED
BIANCA OPPURE A LED RGBW

Possibilità di ricreare infiniti scenari grazie alla tecnologia rgbw.

WHITE LED LIGHTING
OR RGBW LED LIGHTING

Possibility to recreate
countless scenario thanks to RGBW technology.

COMPATIBILE CON
PROTOCOLLO DMX

Gestibile attraverso i più avanzati sistemi domotici.

COMPATIBLE WITH
DMX PROTOCOLS

Suitable for the most advanced home automation systems.

SEMPLICITÀ DI INSTALLAZIONE
E MANUTENZIONE

EASY INSTALLATION
AND LOW MAINTENANCE

RESISTENTE AI RAGGI UV

Sviluppato con struttura in PMMA che non cristallizza o ingiallisce, testato per gli ambienti estremi.

UV RESISTANT

The structure is made of PMMA, a material not subject to crystallization or yellowing, tested for extreme environments.

RESISTENTE ALLE ALTE
E BASSE TEMPERATURE

Testato in camera climatica con escursioni termiche ripetute da -30°C a +50°C.

RESISTANT TO HIGH
AND LOW TEMPERATURES

Tested in climate chamber, with a temperature range from -30°C to +50°C.

RESISTENTE ALL'UMIDITÀ,
ALLA POLVERE ED ALLA CORROSIONE

Ideale per utilizzi in bagni, SPA e piscine. Testato in nebbia salina, ideale per aree costiere e utilizzi marittimi.

HUMIDITY, DUST AND
CORROSION RESISTANT

Suitable for installation in baths, spas and swimming pools. Tested in saline fog, ideal for coastal areas and marine use.

RESISTENTE ALLE
SOLLECITAZIONI E AL VENTO

Testato in galleria del vento fino ad oltre 80 Km/h.
(Solo Versione Extreme)

RESISTANT TO STRESS
AND WIND

Tested in wind tunnel, with wind speeds higher than 80 Km/h.
(Extreme version only)

PENDAGLI/PENDANTS

EXTREME

Pendagli e prismi
in policarbonato.

Polycarbonate
pendants and prisms.

PREMIUM

Pendagli e ottagoni
in cristallo molato.
(Consigliato per uso interno)

Cut crystal pendants and octagons
(Recommended for internal use only)

LED WHITE

DRYLIGHT LED WHITE:

Singolo diodo led WHITE = 3000K, 280 Nominal lumen

DRYLIGHT LED WHITE:

Single diode led WHITE = 3000K, 280 Nominal lumen

LED RGB-W

DRYLIGHT LED RGBW:

Singolo diodo led Red = 60 Nominal lumen
Singolo diodo led Green = 180 Nominal lumen
Singolo diodo led Blue = 40 Nominal lumen
Singolo diodo led White = 140 Nominal lumen
Luce bianca Composita = 200 Nominal lumen

DRYLIGHT LED RGBW:

Single diode led Red = 60 Nominal lumen
Single diode led Green = 180 Nominal lumen
Single diode led Blue = 40 Nominal lumen
Single diode led White = 140 Nominal lumen
Composite white light = 200 Nominal lumen

DRYLIGHT incorpora un sistema LED RGB-W specificamente disegnato ed ingegnerizzato per rispondere in modo efficiente alle esigenze di affidabilità e robustezza.
Non utilizza dunque componenti LED standard in commercio, o semplici lampadine commerciali, bensì una sofisticata soluzione brevettata.
Composta da un dissipatore, una piastra LED a 4 diodi ed un gruppo ottico dedicati connessi ad una centralina elettronica, consente di realizzare infiniti scenari di intensità e colore della luce.

DRYLIGHT incorporates a LED RGB-W system specifically designed and engineered to efficiently meet the needs for reliability and strength.
Consequently, standard LED components available on the market are not used, nor simple commercial bulbs, but a sophisticated patented system.
It comprises a dissipater, a 4 diode LED plate and an optic unit that is connected to an electronic control unit, to create endless combinations of light intensity and colour.

RGB-W CONTROL

RGB-W

Il sistema **RGB-W Control** è dotato di una centralina* di controllo che consente di gestire tutte le funzioni in base alle esigenze dell'utilizzatore.

The control unit in the **RGB-W** Control system allows all functions to be managed according to the user's needs.*

Ogni dispositivo **Drylight** può essere integrato nei sistemi domotici di qualsiasi abitazione gestiti con **protocollo DMX**.

Each **Drylight** *device can be integrated into any home automation system managed with the DMX protocol.*

Su richiesta è possibile fornire il dispositivo di uno di questi sistemi di gestione:

On request, the device can be provided with one of the following control systems:

- RADIOCOMANDO:
  Ogni singolo dispositivo può essere controllato con un radiocomando.
  Su richiesta, un unico radiocomando può gestire più dispositivi diversi.

- APP SU SMARTPHONE O TABLET:
  MASIERO ha sviluppato una **APP** disponibile per **sistemi IOS** e **Android** che, con un'interfaccia semplice ed intuitiva, permette di gestire un numero infinito di dispositivi, contemporaneamente oppure singolarmente.

- RADIO CONTROL:
  Each individual device can be controlled via a radio remote control.
  On request, a single remote control can manage several different devices.

- APP ON YOUR SMARTPHONE OR TABLET:
  MASIERO has developed an **APP** *for* **IOS** *and* **Android systems** *with a simple, intuitive interface to allow an infinite number of devices to be controlled together or individually.*

RADIO CONNECTION WITH REMOTE CONTROL

(Solo per versione RGB-W)
(Only for RGB-W version)

WI-FI CONNECTION WITH "MASIERO SMART LIGHT" APP

(Solo per versione RGB-W)
(Only for RGB-W version)

DMX CONNECTION WITH DOMOTIC NET

(Per versione WHITE e RGB-W)
(For WHITE and RGB-W version)

**Centralina non inclusa*
Control unit not included

MASIERO SMART LIGHT APP

CON LA APP MASIERO SMART LIGHT SI POSSONO GESTIRE UN NUMERO INFINITO DI DISPOSITIVI, TRAMITE IL SISTEMA HOST-SLAVE.

WITH THE MASIERO SMART LIGHT APP, AN INFINITE NUMBER OF A PPLIANCES CAN BE CONTROLLED THROUGH THE HOST-SLAVE SYSTEM.

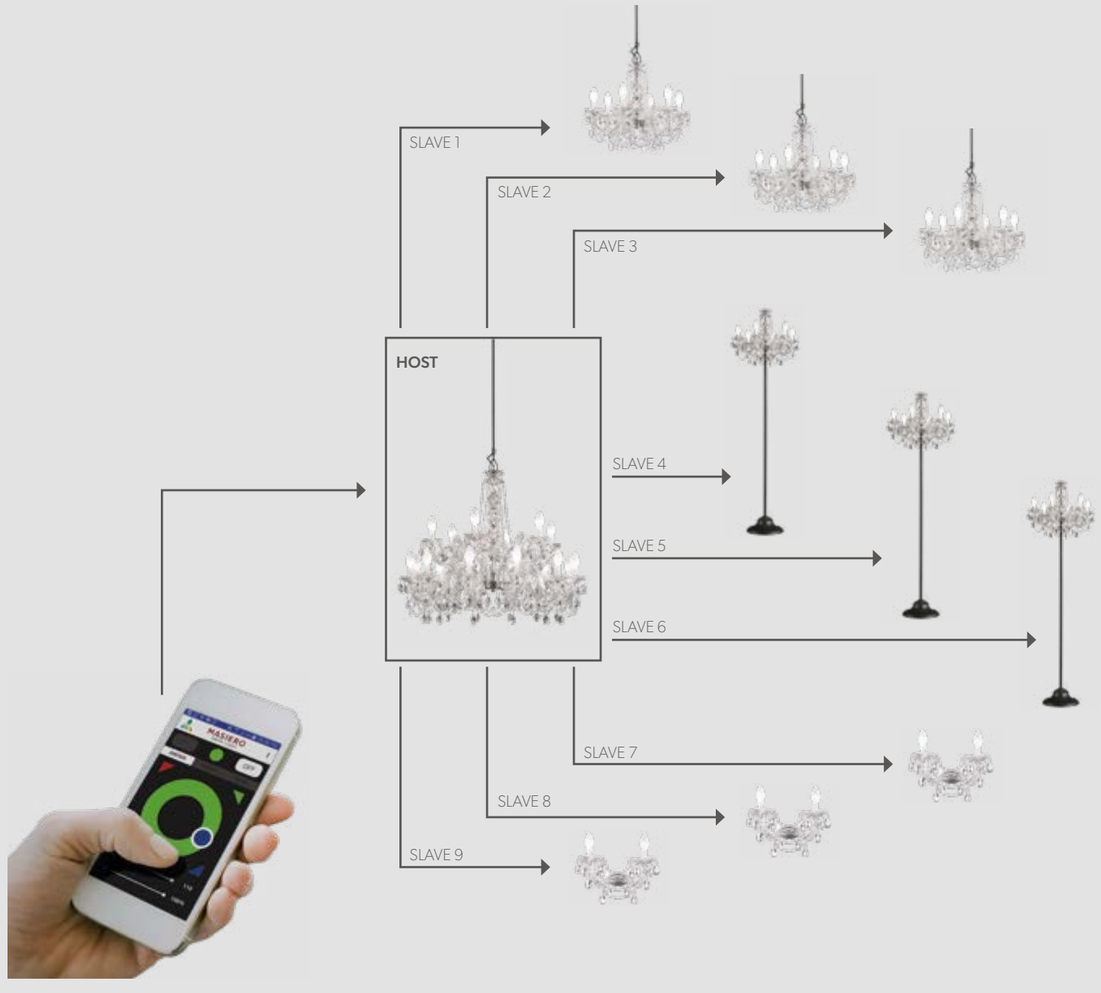

Indice/Index

DRYLIGHT S6
16

DRYLIGHT S12
26

DRYLIGHT S18
34

DRYLIGHT S24
50

DRYLIGHT TL6
54

DRYLIGHT STL6
64

DRYLIGHT A2
78

DRYLIGHT S6

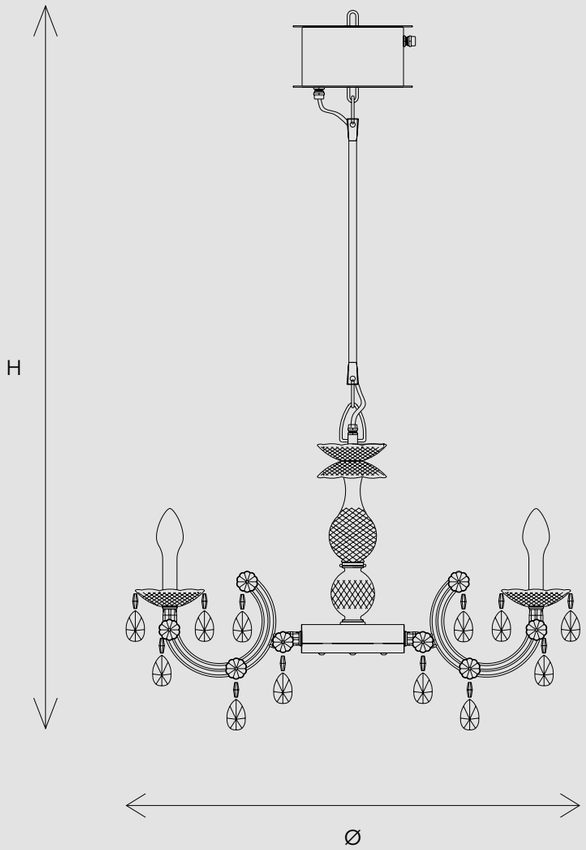

CE ETL IP65

Ø	75 cm / 29.52”
H	125 cm / 49.21”
W EXTREME	7,3 kg / 16.09 lb
W PREMIUM	8,7 kg / 19.18 lb
H ROD 45	45 cm / 17.71”
H ROD 35 (on request)	35 cm / 13.77”
H ROD 25 (on request)	25 cm / 9.84”

LED WHITE 6×LED source – 3000 K – 18 W tot – 1680 Nominal lumen (driver included)

LED RGB-W 6×LED source – 24 W tot (driver included)

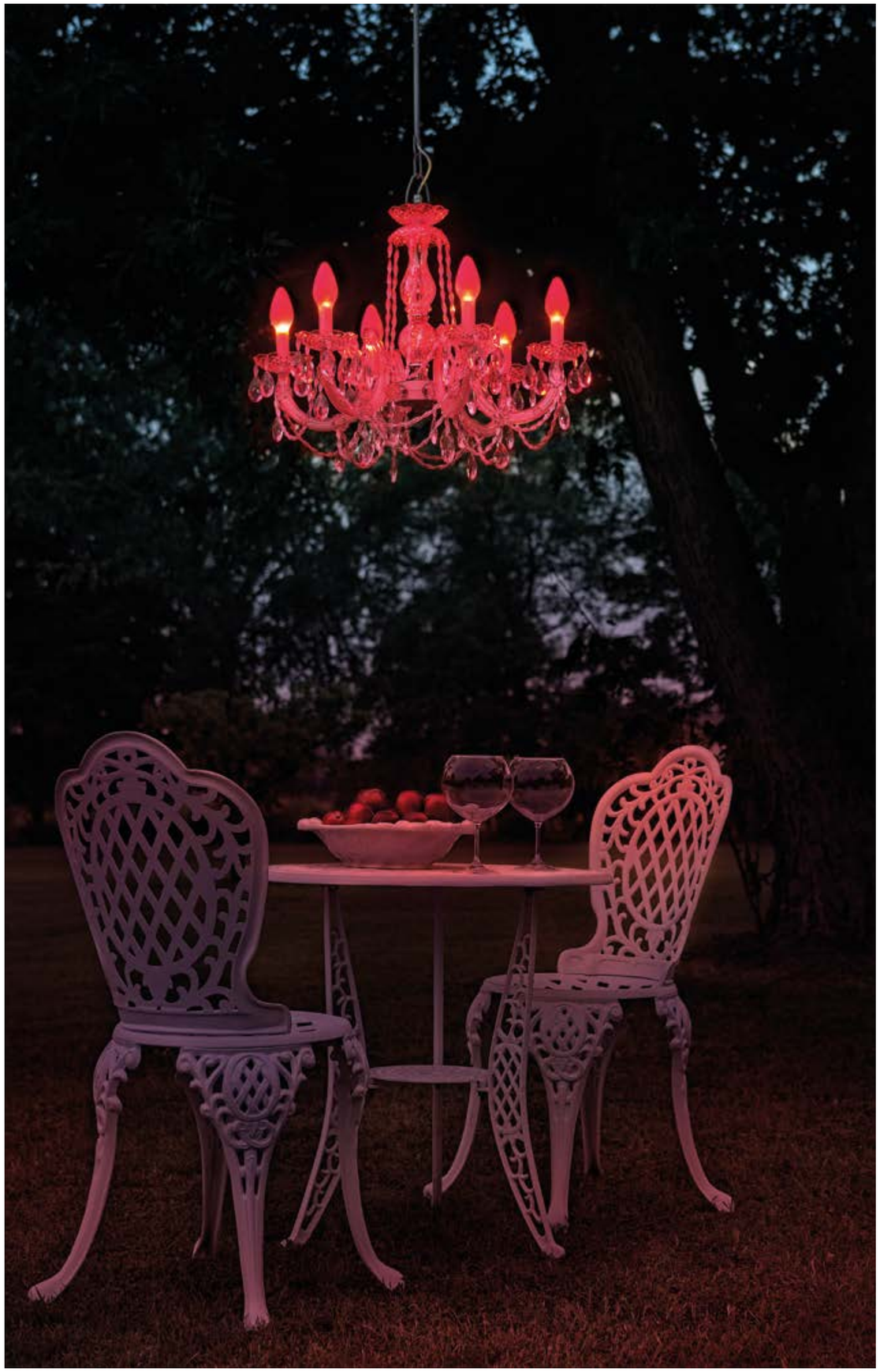

DRYLIGHT S12

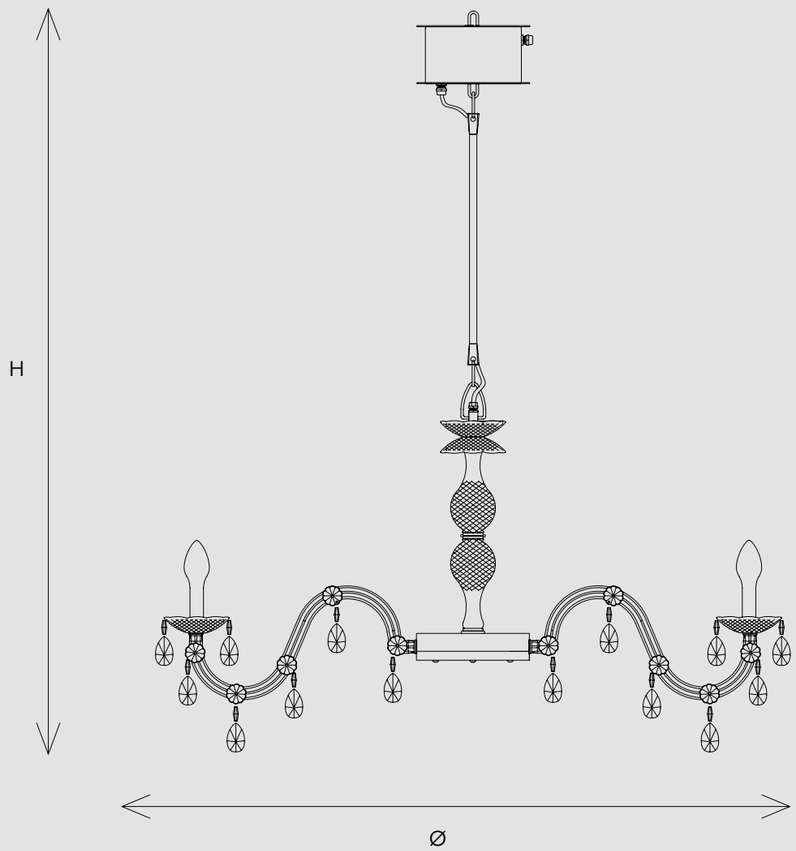

CE ETL IP65

Ø	120 cm / 47.24”
H	135 cm / 53.15”
W EXTREME	10,6 kg / 23.36 lb
W PREMIUM	13,4 kg / 29.54 lb
H ROD 45	45 cm / 17.71”
H ROD 35 (on request)	35 cm / 13.77”
H ROD 25 (on request)	25 cm / 9.84”

LED WHITE 12×LED source – 3000 K – 36 W tot – 3360 Nominal lumen (driver included)

LED RGB-W 12×LED source – 48 W tot (driver included)

DRYLIGHT S18

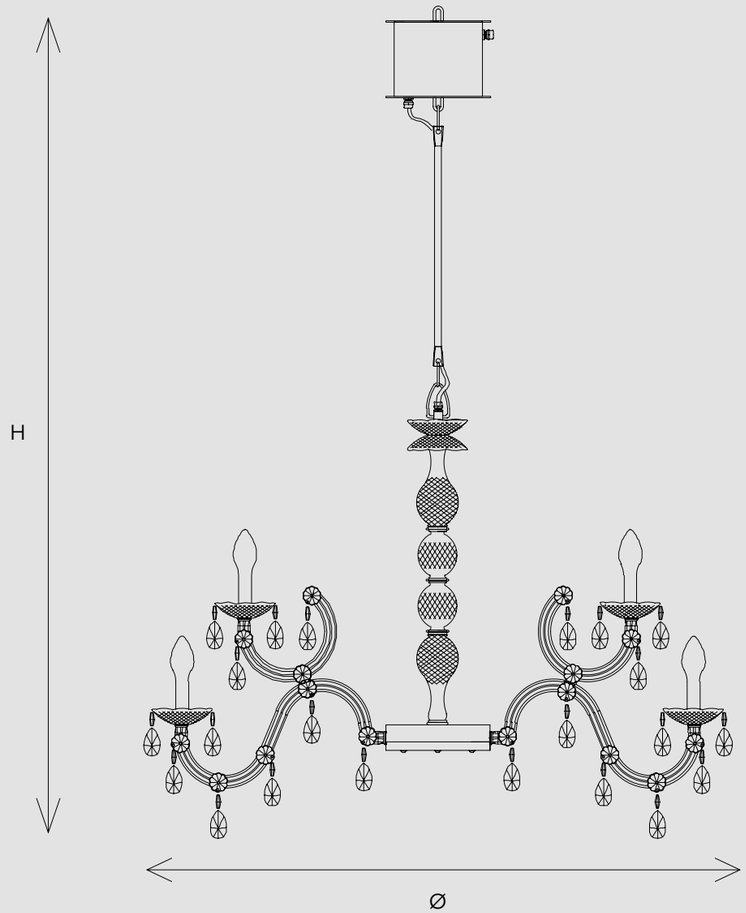

CE IP65

Ø	120 cm / 47.24”
H	150 cm / 59.05”
W EXTREME	16,1 kg / 35.49 lb
W PREMIUM	20,2 kg / 44.53 lb
H ROD 45	45 cm / 17.71”
H ROD 35 (on request)	35 cm / 13.77”
H ROD 25 (on request)	25 cm / 9.84”

LED WHITE 18×LED source – 3000 K – 54 W tot – 5040 Nominal lumen (driver included)

LED RGB-W 18×LED source – 72 W tot (driver included)

DRYLIGHT S24

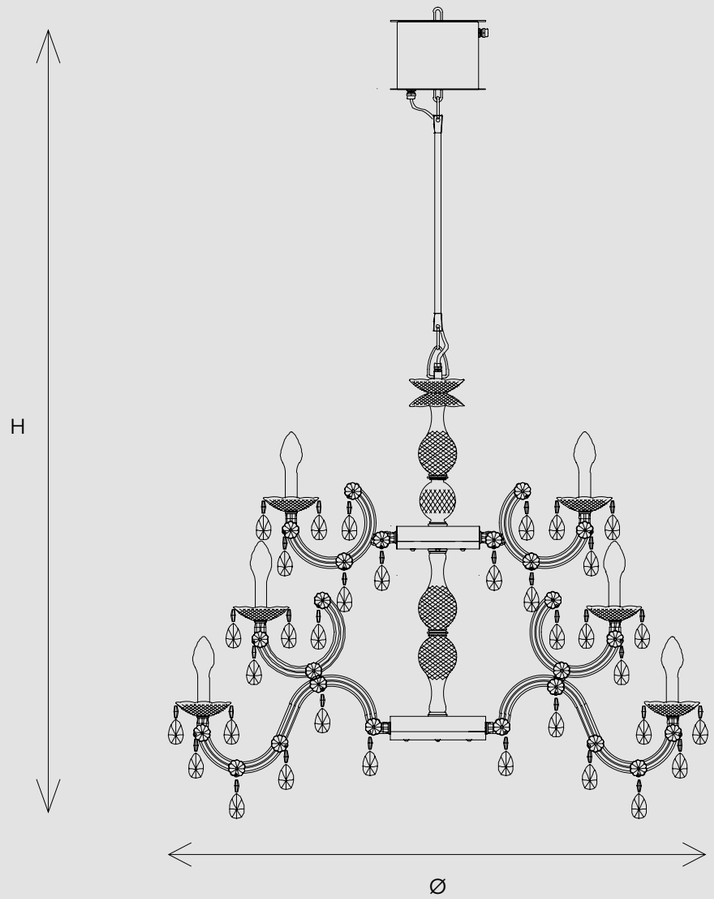

CE ETL IP65

Ø	120 cm / 47.24”
H	165 cm / 64.96”
W EXTREME	23,5 kg / 51.80 lb
W PREMIUM	29,7 kg / 65.47 lb
H ROD 45	45 cm / 17.71”
H ROD 35 (on request)	35 cm / 13.77”
H ROD 25 (on request)	25 cm / 9.84”

LED WHITE 24×LED source – 3000 K – 72 W tot – 6720 Nominal lumen (driver included)

LED RGB-W 24×LED source – 96 W tot (driver included)

DRYLIGHT TL6

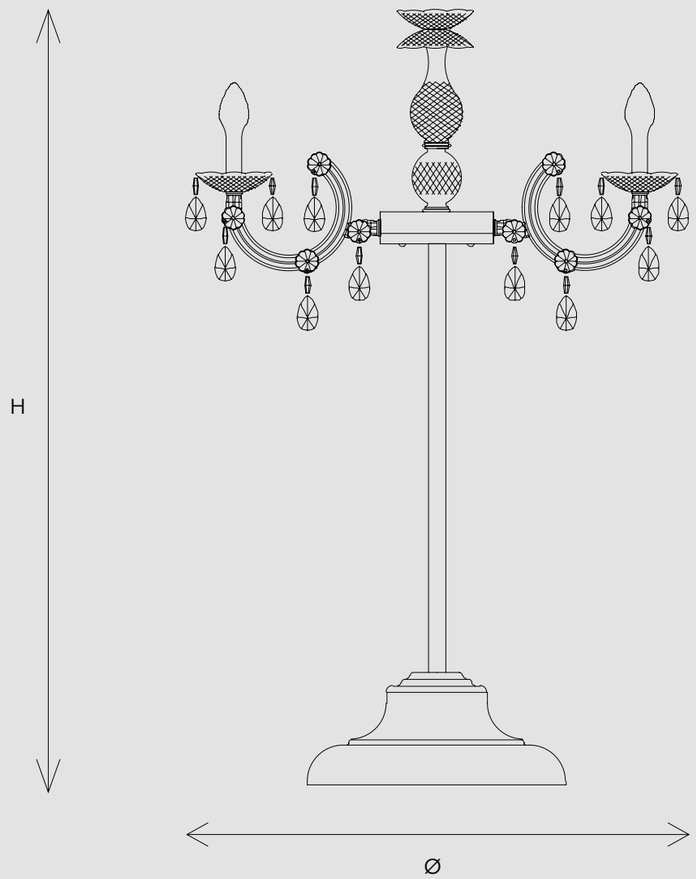

CE IP65

Ø	75 cm / 29.52”
H	120 cm / 47.24”

LED WHITE 6×LED source – 3000 K – 18 W tot – 1680 Nominal lumen (driver included)
LED RGB-W 6×LED source – 24 W tot (driver included)

ALIMENTAZIONE A BATTERIA OPZIONALE

Le piantane integrano sia un’antenna Wi-Fi che un ingresso per cavo DMX.
In questo modo, luce e scenari luminosi possono essere gestiti mediante la APP su smartphone o tablet, oppure attraverso la centralina elettronica di controllo di un qualsiasi sistema domotico con protocollo DMX.

AUTONOMIA 10 ORE
TEMPO DI RICARICA 5 ORE

OPTIONAL BATTERY POWERED

The floor lamps integrate a Wi-Fi antenna and a DMX lead input.
This way light and lighting effects can be controlled from the APP on a smartphone or tablet, or from the electronic control unit of any home automation system equipped with DMX protocol.

10 HOURS AUTONOMY
5 HOURS TO RECHARGE

DRYLIGHT STL6

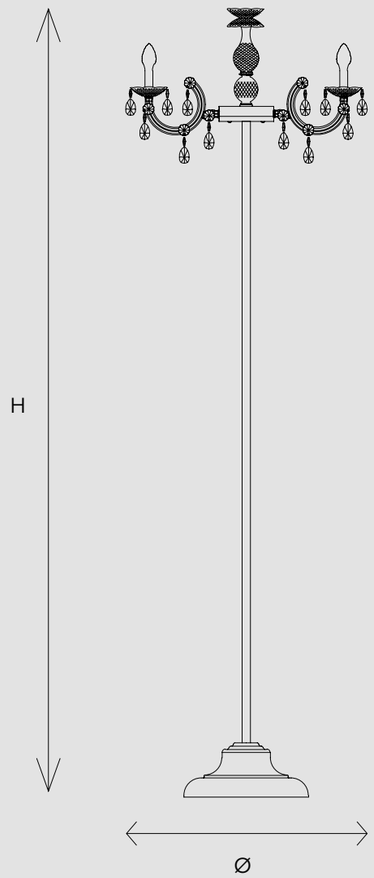

CE IP65

Ø	75 cm / 29.52”
H	245 cm / 96.45”

LED WHITE 6×LED source – 3000 K – 18 W tot – 1680 Nominal lumen (driver included)
LED RGB-W 6×LED source – 24 W tot (driver included)

ALIMENTAZIONE A BATTERIA OPZIONALE

Le piantane integrano sia un’antenna Wi-Fi che un ingresso per cavo DMX.
In questo modo, luce e scenari luminosi possono essere gestiti mediante la APP su smartphone o tablet, oppure attraverso la centralina elettronica di controllo di un qualsiasi sistema domotico con protocollo DMX.

AUTONOMIA 10 ORE
TEMPO DI RICARICA 5 ORE

OPTIONAL BATTERY POWERED

The floor lamps integrate a Wi-Fi antenna and a DMX lead input.
This way light and lighting effects can be controlled from the APP on a smartphone or tablet, or from the electronic control unit of any home automation system equipped with DMX protocol.

10 HOURS AUTONOMY
5 HOURS TO RECHARGE

DRYLIGHT A2

WHITE VERSION

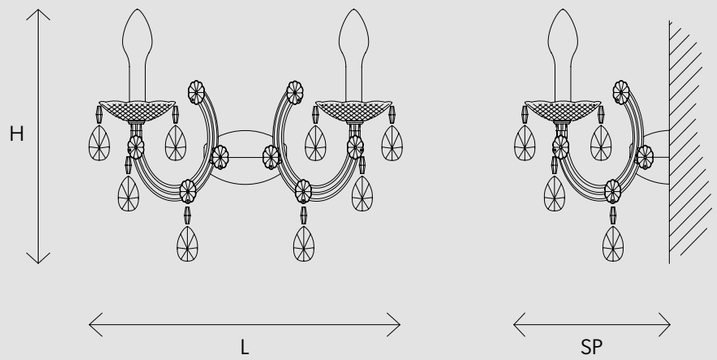

CE IP65

L	44 cm / 17.32″
SP	30 cm / 11.81″
H	37 cm / 14.56″

LED WHITE 2×LED source – 3000 K – 6 W tot – 560 Nominal lumen (driver included)

RGB-W VERSION

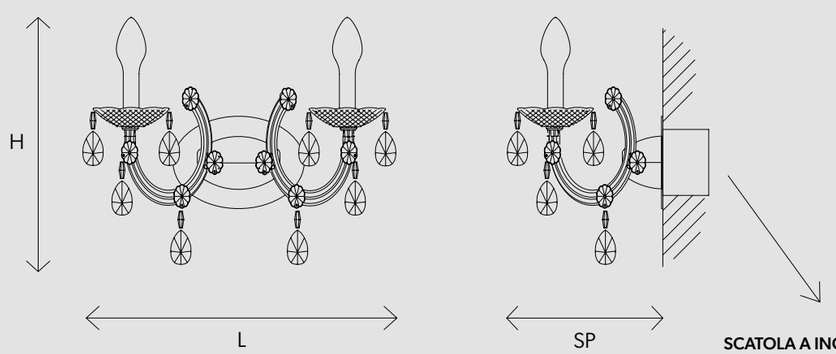

SCATOLA A INCASSO
FLUSH-MOUNTED BOX

L	10 cm / 3.93″
SP	7 cm / 2.75″
H	10 cm / 3.93″

CE IP65

L	44 cm / 17.32″
SP	30 cm / 11.81″
H	37 cm / 14.56″

LED RGB-W 2×LED source – 8 W tot (driver included)

DRYLIGHT SUPPORT

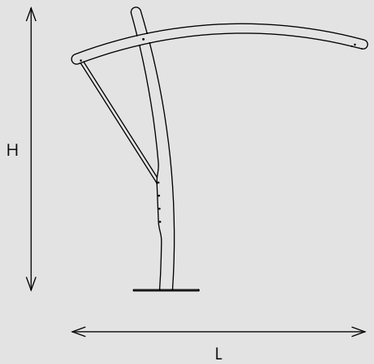

ALTEZZE RAGGIUNGIBILI
AVAILABLE HEIGHTS

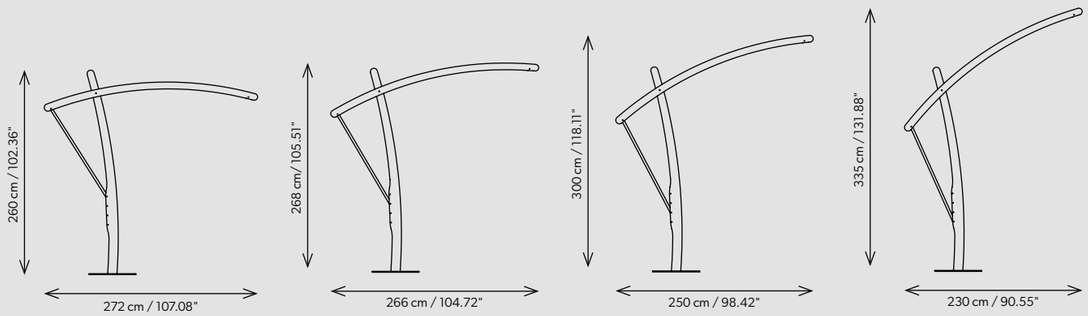

L	230 cm - 272 cm / 90.55" - 107.08"
H	335 cm - 260 cm / 131.88" - 102.36"

Struttura in metallo zincato e verniciato con altezza regolabile.
Base predisposta per il fissaggio a terra.
Base a croce 130 cm x 130 cm per piastre quadrate in materiale cementizio.
Si consiglia di installare 4 piastre quadrate 60 cm x 60 cm con peso di 33 kg ciascuno. (Non incluse)

Zin-coated and painted metal structure with adjustable height.
Base geared for fixing to the ground.
Base 51.18" x 51.18" with cross brackets for square concrete slabs.
We suggest to fix 4 square slabs 23.62" x 23.62", 33 Kg each. (Not included)

(Piastre quadrate non incluse)
(Square slabs not included)

CE

Attesta la conformità del prodotto alle disposizioni delle Direttive comunitarie.

It certifies the conformity of the products to the European Commuinity provisions.

Il atteste la conformité du produit aux dispositions des directives communitaires.

Konformität des Produktes mit den Richtlinien der europäischen Gemeinschaft.

НАСТОЯЩИМ ПОДТВЕРЖДАЕТСЯ СООТВЕТСТВИЕ ПРОДУКЦИИ ПОЛОЖЕНИЯМ ДИРЕКТИВ ЕС.

Certifica la conformidad del producto según las disposiciones de las directivas comunitarias.

CE标记是指产品的制造商证明该产品符合适用的EC指令的所有基本要求.

يُشهد بمطابقة المنتج لأحكام توجيهات المجتمع الأوروبي.

Intertek

Il logo "ETL" si riferisce agli articoli che possono essere modificati con componenti certificati ETL. L'elenco degli articoli ETL si riferisce a prodotti testati e valutati in base agli standard di sicurezza del mercato statunitense. Per il mercato USA fare riferimento al listino dedicato.

"ETL" logos refers to articles which can be modified with ETL- compliance components. The "ETL" listing articles stands for tested and evaluated product to recorgnised US safety standards. For the US market, refer to the relevant price list.

"ETL" logo se réfère aux articles qui peuvent être modifiées par des composants certifiés ETL. la liste des articles ETL se réfère à des produits testés et évalués selon les normes de sécurité du marché américain. Pour le marché américain se référer à la liste des prix.

Das "ETL"-Logo bezieht sich auf Artikel, die mit ETL-zertifizierten Komponenten modifiziert werden können. Die Liste der ETL-Artikel bezieht sich auf Produkte, die nach den Sicherheitsstandards des US-Marktes getestet und bewertet wurden. Für den US-Markt beachten Sie bitte die entsprechende Preisliste.

ЛОГОТИП «ETL» ОТНОСИТСЯ К ЭЛЕМЕНТАМ, КОТОРЫЕ МОГУТ БЫТЬ МОДИФИЦИРОВАНЫ С ПОМОЩЬЮ СЕРТИФИЦИРОВАННЫХ ETL КОМПОНЕНТОВ. СПИСОК ЭЛЕМЕНТОВ ETL ОТНОСИТСЯ К ПРОДУКЦИИ, ПРОТЕСТИРОВАННОЙ И ОЦЕНЕННОЙ В СООТВЕТСТВИИ С ПРИЗНАННЫМИ СТАНДАРТАМИ БЕЗОПАСНОСТИ США. ДЛЯ ПОТРЕБИТЕЛЕЙ НАХОДЯЩИХСЯ В США СМ. СООТВЕТСТВУЮЩИЙ ПРАЙС-ЛИСТ.

El logo "ETL" indica los artículos, que pueden modificarse con componentes certificados ETL. La lista de los artículos ETL se refiere a los productos sometidos a prueba y evaluados en función de los estándares de seguridad del mercado estadounidense. Consultar la lista de precios específica para el mercado de los Estados Unidos.

"ETL" 徽标是指可以使用ETL认证的组件进行修改的项目。 ETL项目列表是指根据美国市场的安全标准进行测试和评估的产品。 对于美国市场，请参考美国市场价格表。

يشير شعار «ETL» إلى المنتجات التي يمكن تعديلها باستخدام مكونات مُعتمدة من ETL. تشير قائمة منتجات ETL إلى المنتجات التي تم اختبارها وتقييمها وفقًا لمعايير السلامة في السوق الأمريكي. بالنسبة لسوق الولايات المتحدة الأمريكية، يُرجى الرجوع إلى قائمة الأسعار المُخصصة.

lm

Flusso luminoso nominale.
L'indicazione si riferisce al valore in assenza di rifrazione, come dichiarato dal produttore del componente.

Nominal luminous flux.
It refers to the value without any refraction, as declared by the component manufacturer.

L'unité SI de flux lumineux.
L'indication corresponds à la valeur en l'absence de réfraction, comme indiqué par le fabricant du composant.

Die Maßeinheit für den Lichtstrom. Die Angabe bezieht sich auf den Wert in der Abwesenheit von Brechung, wie vom Hersteller der Komponente angegeben.

НОМИНАЛЬНЫЙ СВЕТОВОЙ ПОТОК. УКАЗАНИЕ ОТНОСИТСЯ К ЗНАЧЕНИЮ В ОТСУТСТВИЕ РЕФРАКЦИИ, КАК ЗАЯВЛЕНО ПРОИЗВОДИТЕЛЕМ КОМПОНЕНТОВ.

Flujo luminoso nominal.
La indicación se refiere al valor sin refracción, como declarado por el fabricante del componente.

标称光通量。
指示是指组件制造商声明的没有折射的值。

التدفق الضوئي الاسمي.يشير المؤشر إلى القيمة في حالة عدم وجود انكسار للضوء، كما هو مُعلن من قبل الشركة المصنعة للعنصر.

MASIERO

Masiero si riserva il diritto di apportare ai propri articoli, senza nessun preavviso, qualsiasi modifica ritenesse opportuna.

Masiero reserves the right to introduce any changes to its own products, without notice in advance.

Masiero se rèserve le droit d'apporter une quelconque modification à les modèles sans préavis.

Masiero behalt sich das Recht vor änderungen vorzunehmen, ohne sofortige Benachrichtigung.

КОМПАНИЯ MASIERO ОСТАВЛЯЕТ ЗА СОБОЙ ПРАВО БЕЗ ПРЕДВАРИТЕЛЬНОГО УВЕДОМЛЕНИЯ, ЕСЛИ ЭТО БУДЕТ СОЧТЕНО ЦЕЛЕСООБРАЗНЫМ, ВНОСИТЬ В СОБСТВЕННЫЕ МОДЕЛИ ЛЮБЫЕ ИЗМЕНЕНИЯ.

Masiero se reserva el derecho de aportar modificaciones consideradas oportunas a sus artículos sin preaviso.

Masiero保留对其认为适当的任何更改的权利，恕不另行通知。

تحتفظ شركة مازيرو "Masiero" بالحق في إجراء أي تعديلات تراها مناسبة على منتجاتها، دون إشعار مسبق.

Masiero srl

via Peschiere, 53
31032 Casale sul Sile
Treviso, Italy
T +39 0422 7861
F +39 0422 786250

info@masierogroup.com
masierogroup.com

Design by Masiero
Photo, Studio Pointer
Print Italy, May 2021
by Grafica Antiga

UNI EN ISO 9001:2015
UNI EN ISO 14001:2015

masierogroup.com